Afmetingen reservoirs

1 PRO3, inlaatslang 550 mm
2 COMBI(+), inlaatslang 550 mm,retourslang 550 mm, uitlaatslang 220 mm

LET OP! Houd rekening met 8 cm extra ruimte boven de PRO3 i.v.m. de slang. Houd rekening met 8 cm extra boven de COMBI(+) i.v.m. de slang.

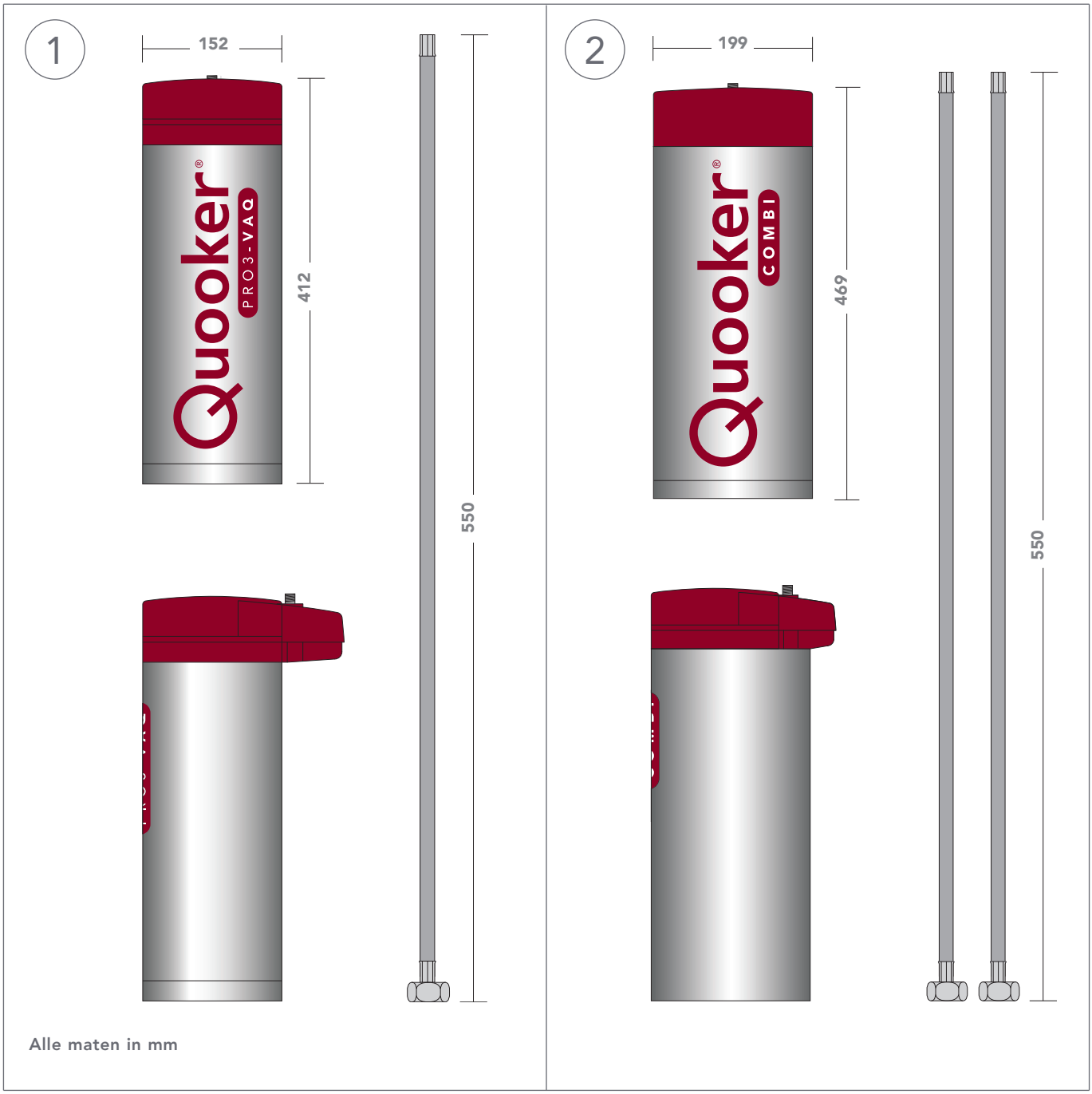

Afmetingen Flex kraan

1 Flex

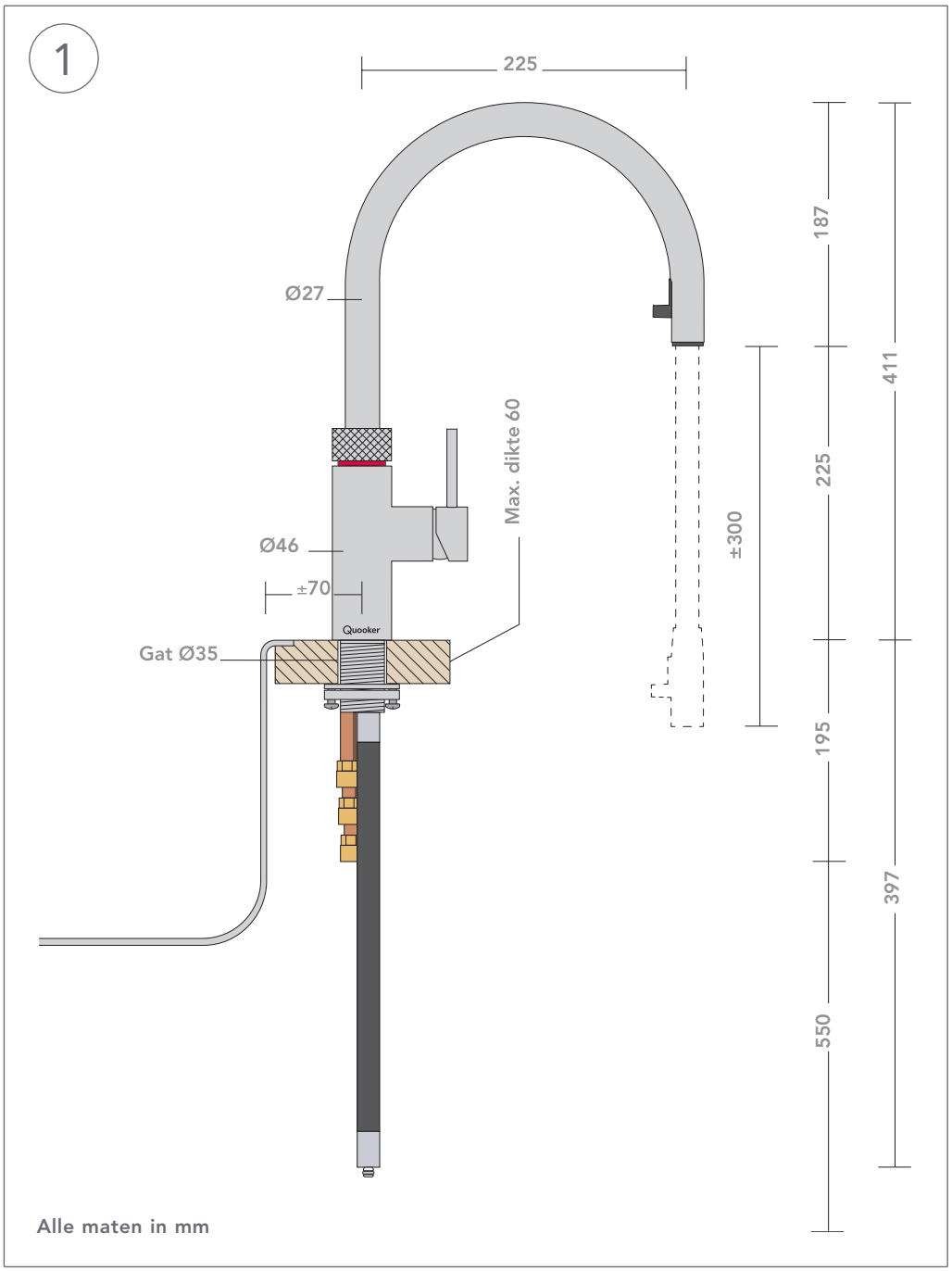

Afmetingen Fusion kranen

1 Fusion Round
2 Fusion Square

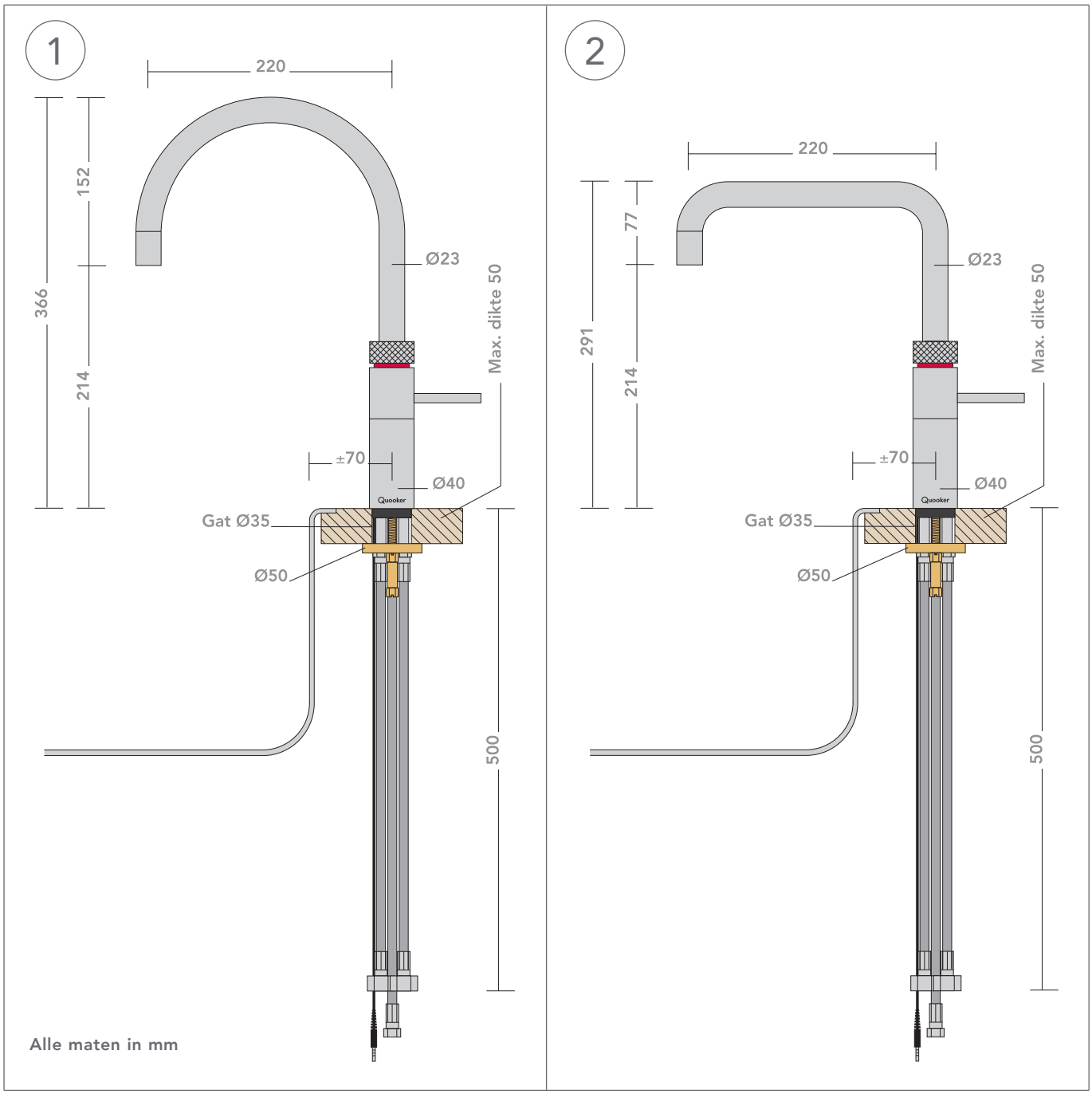

Alle maten in mm

Afmetingen Nordic kranen

1 Nordic Round mengkraan
2 Nordic Round single tap

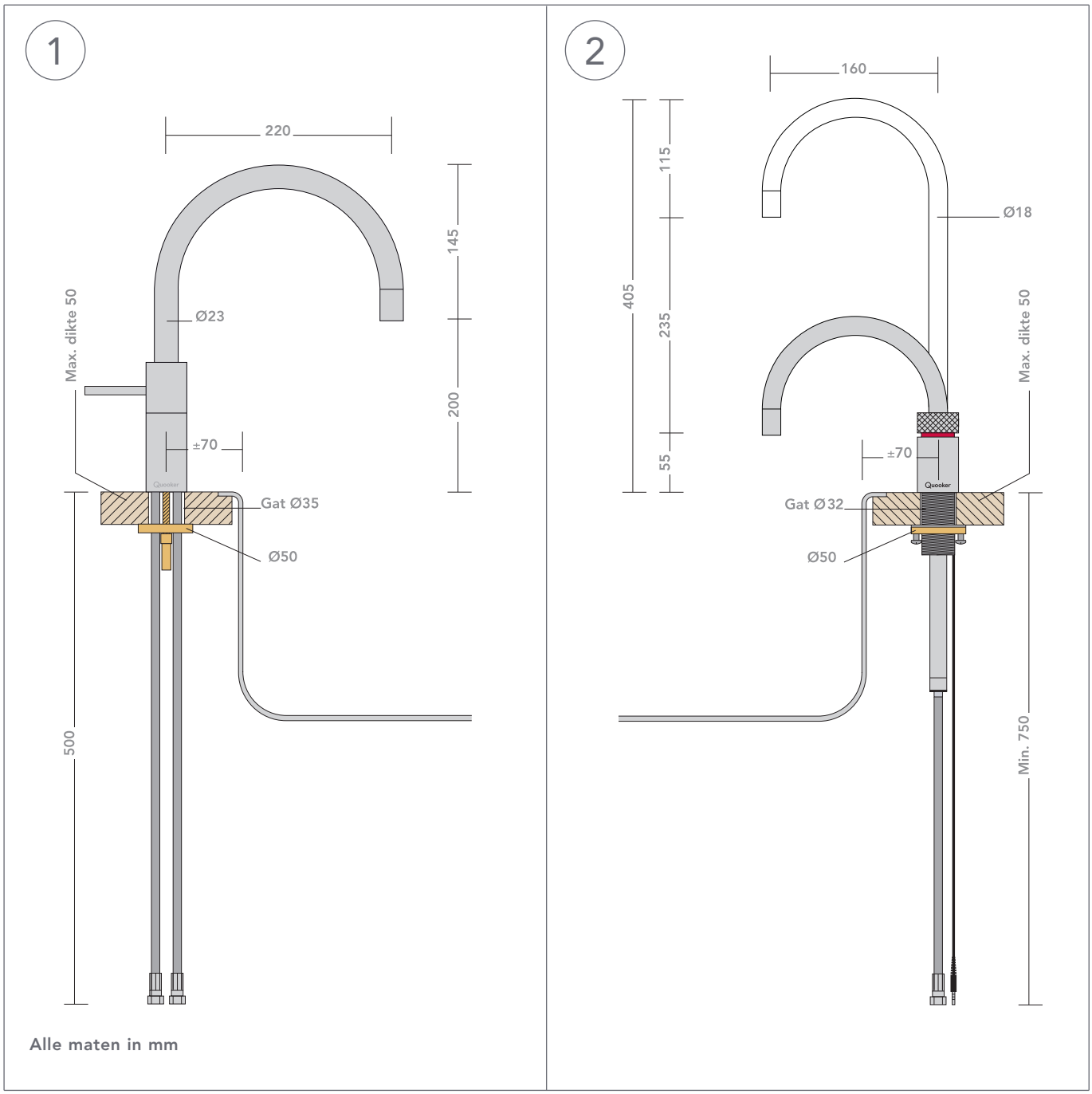

Alle maten in mm

QUOOKER BELGIUM BVBA Ambachtsstraat 15 2390 Westmalle (BE) **Tel** +32 (0)3 6465400 **Fax** +32 (0)3 6465900 **Internet** www.quooker.be **E-mail** info@quooker.be

3 Nordic Square mengkraan
4 Nordic Square single tap

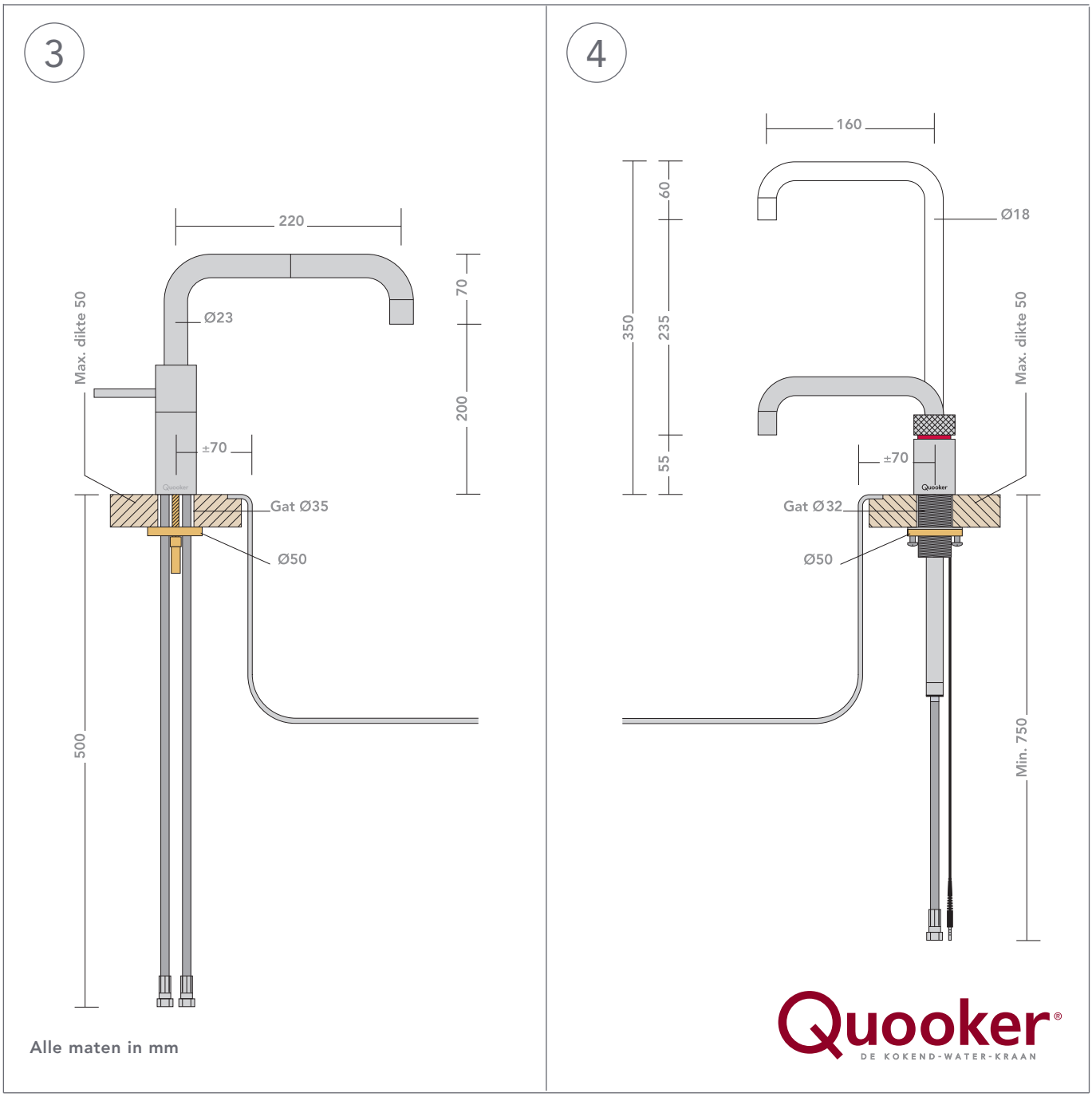

Alle maten in mm